平　面　図　　S=1:250

基準点座標一覧表

点 名	X座標	Y座標	Z座標
Bk.200R	110056.805	96792.953	16.987
Bk.400R	109864.896	96746.299	14.579
Bk.600R	109678.432	96660.302	14.515
Bk.800R	109589.318	96653.396	15.051
Bk.000R	109539.225	96760.527	15.831
K-1	109819.716	96719.348	14.691
K-2	109754.437	96701.086	14.283
K-3	109697.539	96677.747	14.134
K-4	109621.648	96645.772	14.951
K-5	109555.721	96674.432	14.921
K-6	110132.905	96681.606	16.089
K-7	109991.231	96784.913	16.028
K-8	109986.452	96776.144	10.117
K-9	109954.279	96771.874	10.030
K-10	109942.517	96763.178	9.754
K-11	109933.123	96772.135	14.341
K-12	109770.198	96678.836	13.514
K-13	109783.544	96676.985	9.848
K-14	109819.440	96696.242	9.805
K-15	109842.361	96716.029	11.137
K-16	109859.599	96721.210	9.756
K-17	109877.113	96738.218	10.669
K-18	109896.621	96754.450	12.004
K-19	109896.096	96763.061	14.287
W2（左岸水路プラ杭）	109973.112	96690.569	7.846
W3（左岸水路プラ杭）	110016.023	96712.591	7.982
W4（左岸水路プラ杭）	110056.350	96728.109	7.883

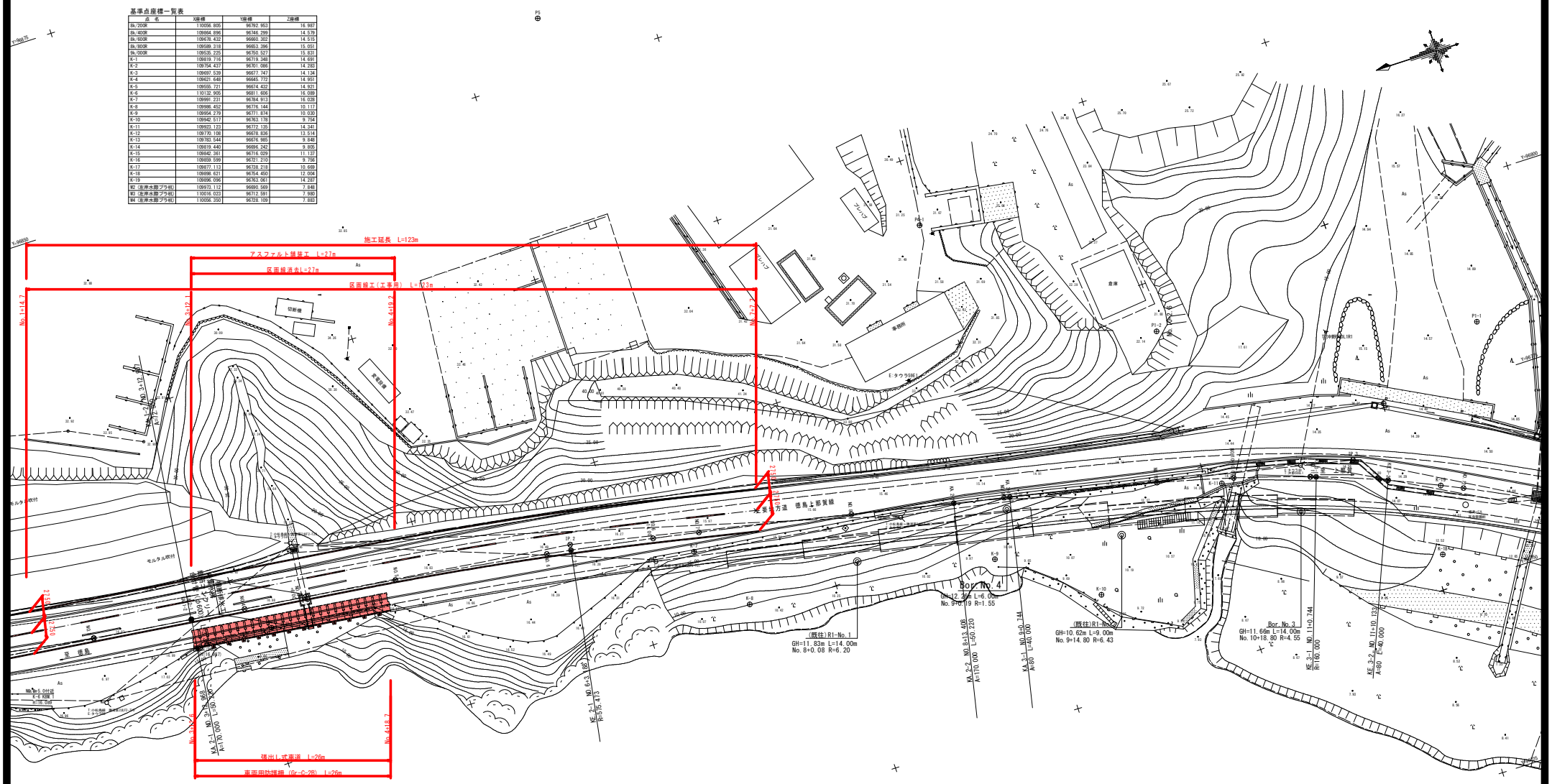

線形要素表

IP	1		Y	1.371	1.371
KNo	1-1	1-2	Lc	0.000	
IA	13-26-12.344		CL	70.219	
R	149.710	149.710	Tc	35.223	35.223
L	35.109	35.109	S	35.088	35.088
ΔR	0.343	0.343	W	17.676	17.676
XM	17.547	17.547	A	72.500	72.500
X	35.061	35.061	SL	1.380	

IP	2		Y	0.730	0.730
KNo	2-1	2-2	Lc	0.000	
IA	5-00-00.217		CL	100.440	
R	575.470	575.470	Tc	50.242	50.242
L	50.220	50.220	S	50.216	50.216
ΔR	0.183	0.183	W	25.134	25.134
XM	25.108	25.108	A	170.000	170.000
X	50.210	50.210	SL	0.731	

IP	3		Y	1.665	1.665
KNo	3-1	3-2	Lc	9.389	
IA	17-41-10.399		CL	89.389	
R	160.000	160.000	Tc	44.947	44.947
L	40.000	40.000	S	39.972	39.972
ΔR	0.416	0.416	W	24.957	24.957
XM	19.990	19.990	A	80.000	80.000
X	39.938	39.938	SL	2.346	

実施設計図面

工 事 名	R２徳土　徳島上那賀線　小・田浦道路改良工事（１）		
路線名等	主要地方道徳島上那賀線		
工事箇所	小松島市田浦町前山（第１分割）		
図 面 名	平面図		
縮　尺	1:250	図面番号	1/6
会 社 名			
事業者名	徳島県県土整備部東部県土整備局<徳島>		

縦　断　図

V=1:100
H=1:250

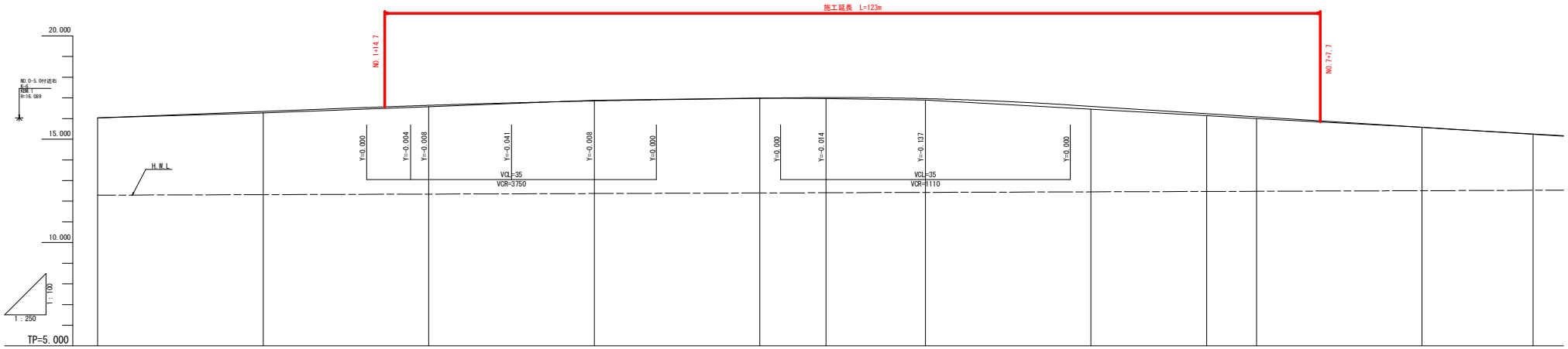

河川計画勾配	河川計画勾配は、河川中心線での勾配である。 12.386 i=1/200 L=200.000
計画高水高 (H.W.L)	12.386 12.396 12.407 12.424 12.452 12.471 12.480 12.508
勾配	16.033 i=1.534% L=50.000 16.800 i=0.600% L=50.000 17.100 i=2.542% L=120.000
盛土	0.065 0.064 0.048 0.070 0.143 0.092 0.082 0.003
切土	0.027 0.009 0.020
計画高	16.033 16.074 16.340 16.609 16.639 16.759 16.852 16.937 16.938 16.980 17.014 16.963 16.592 16.511 16.236 16.083 15.575 15.234
地盤高	16.033 16.275 16.575 16.879 16.989 16.966 16.893 16.449 16.144 16.001 15.572 15.254
追加距離	0.000 2.689 20.000 37.798 40.000 60.000 72.907 72.968 80.000 88.000 100.000 120.000 123.188 134.000 140.000 160.000 173.408
単距離	0.000 2.689 17.311 17.798 2.202 20.000 12.907 0.061 7.032 8.000 12.000 20.000 3.188 10.812 6.000 20.000 13.408
測点	NO.0 KA.1-1 NO.1 KE.1-1 NO.2 NO.2 +10.000 NO.3 KA.1-2 KA.2-1 NO.4 NO.4+8.00 NO.5 NO.6 KE.2-1 NO.6+14.00 NO.7 NO.8 KA.2-2
曲線	IP.1 IA=13°26'12" A =72.500D= 45.223 R =149.710Lc= 0.000 L = 35.109CL= 70.218 / IP.2 IA=5°00'00" A =170.000D= 50.242 R =575.470Lc= 0.000 L = 50.220CL=100.440
片勾配	-1.50 -1.50 -1.50 -1.50 -3.72 -3.72 右 -6.00 -6.00 -5.62 -5.62 右 -2.21 -2.21 0.00 KA.1-2 -0.36 -0.36 -0.76 -0.76 30.000 -1.36 -1.36 -1.50 -1.50 NO.5 -2.00 -2.00 -1.92 -1.92 -2.00 -2.00 -1.73 -1.73 -1.58 -1.58 NO.7 -1.50 -1.50 -1.50 -1.50 30.000 -1.50 -1.50 KA.2-2 -0.16 ※片勾配は比例計算による。
拡幅	0.250 0.250 0.250 0.234 0.082 0.00

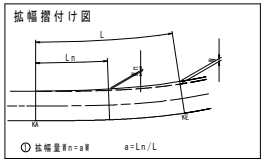

実施設計図面

工事名	R2徳土　徳島上那賀線　小・田浦道路改良工事（1）		
路線名等	主要地方道徳島上那賀線		
工事箇所	小松島市田浦町前山（第1分割）		
図面名	縦断図		
縮尺	V=1:100 H=1:250	図面番号	2/6
会社名			
事業者名	徳島県県土整備部東部県土整備局<徳島>		

標 準 断 面 図　S=1:50

NO.4付近

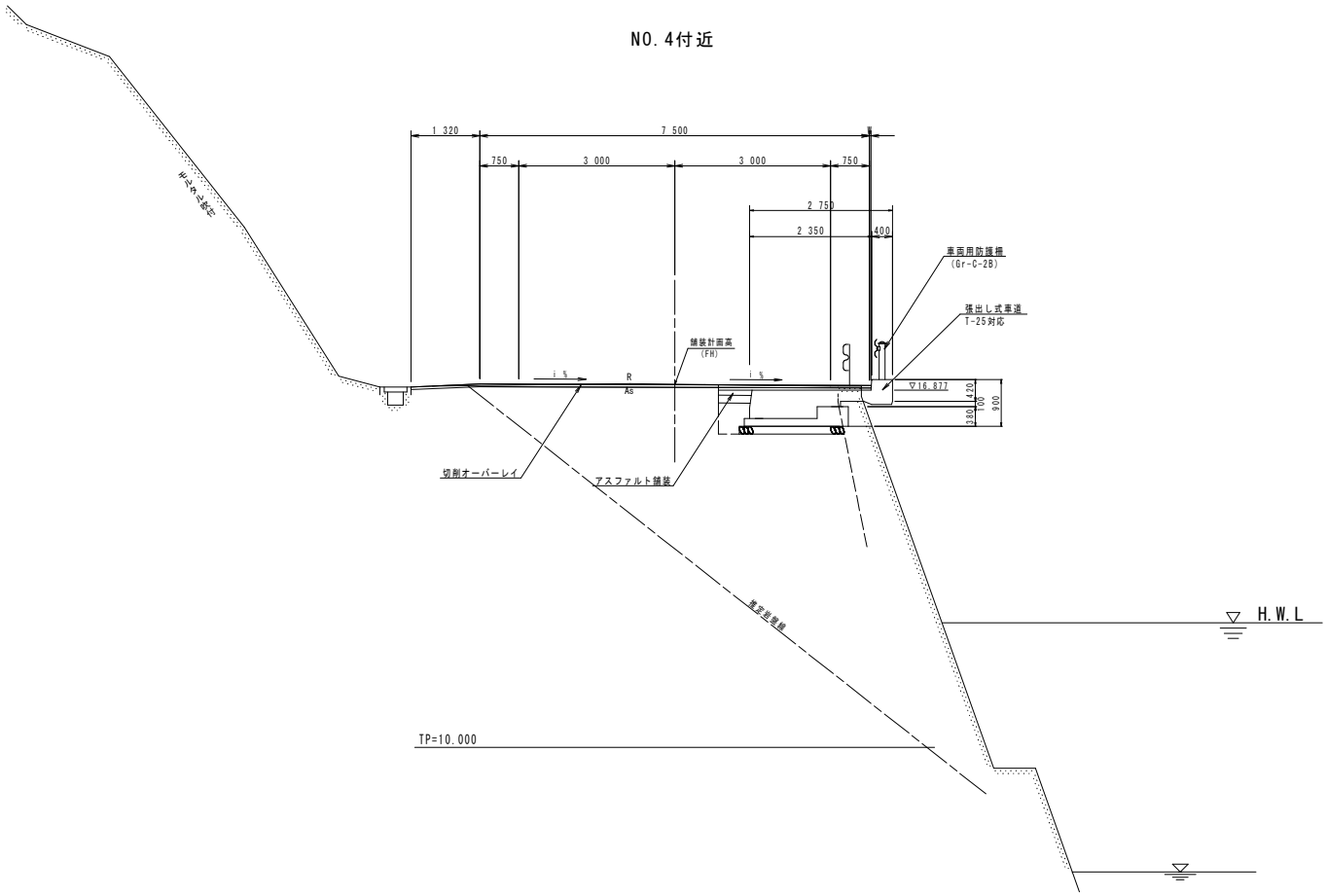

舗装構成詳細図　S=1:20

アスファルト舗装

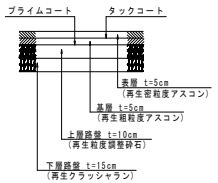

切削オーバーレイ

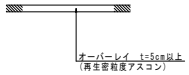

実施設計図面

工事名	R２徳土　徳島上那賀線　小・田浦 道路改良工事（１）		
路線名等	主要地方道徳島上那賀線		
工事箇所	小松島市田浦町前山（第１分割）		
図面名	標準断面図		
縮尺	図示	図面番号	3/6
会社名			
事業者名	徳島県県土整備部東部県土整備局<徳島>		

横　断　図　S=1:100

NO.4+8.00

GH=16.966
FH=17.014

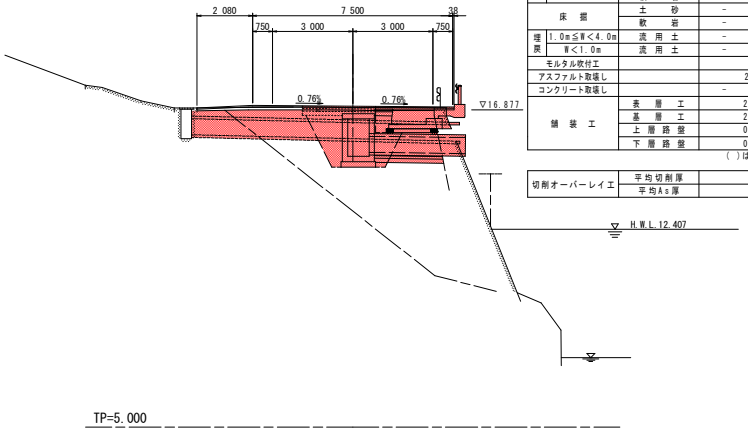

NO.4+8.00

種別		細別	数量 山側	数量 川側
盛土	路床	W<2.5m	-	0.3
		2.5m≦W<4.0m	-	-
		W≧4.0m	-	-
	路体	W<2.5m	-	-
		2.5m≦W<4.0m	-	-
路盤掘削		土砂	-	
		軟岩	-	
掘削	片切 W<5.0	土砂	-	-
		軟岩	-	-
床掘		土砂	-	1.9
		軟岩	-	-
埋戻	1.0m≦W<4.0m	流用土	-	-
	W<1.0m	流用土	-	-
モルタル吹付工			-	
アスファルト取壊し			2.2 (4.9)	
コンクリート取壊し			-	0.4
舗装工		表層工	2.94 (5.67)	
		基層工	2.94 (5.67)	
		上層路盤	0.65 (3.39)	
		下層路盤	0.63 (3.37)	

( )は側、面積区間

切削オーバーレイ工	平均切削厚	-
	平均As厚	-

NO.6

GH=16.449
FH=16.592

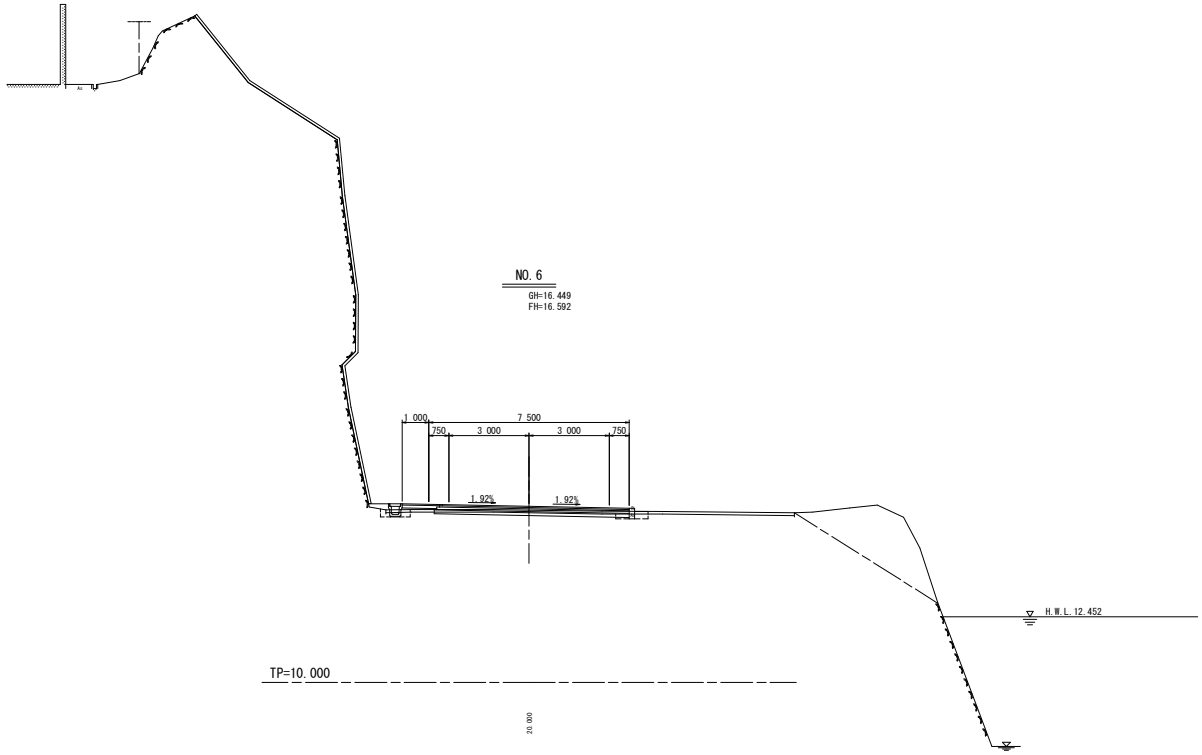

NO.4

GH=16.989
FH=16.980

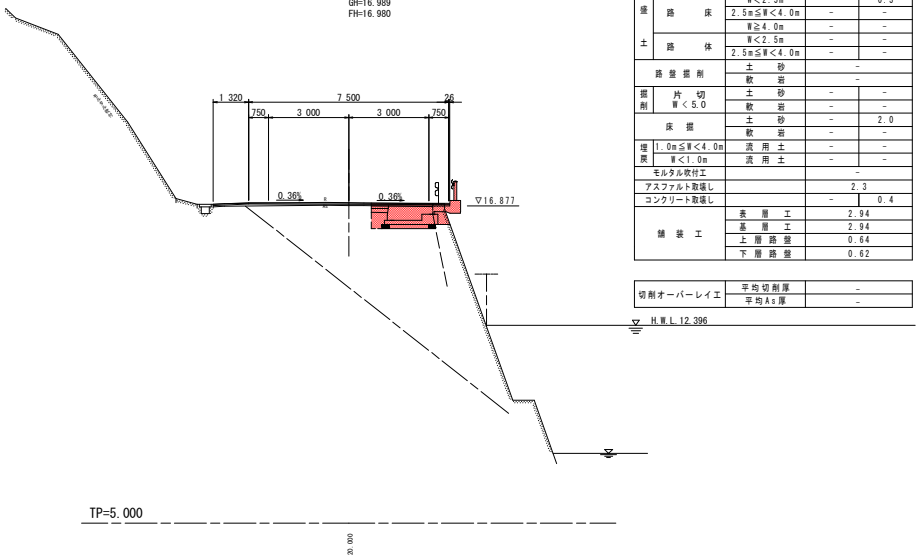

NO.4

種別		細別	数量 山側	数量 川側
盛土	路床	W<2.5m	-	0.3
		2.5m≦W<4.0m	-	-
		W≧4.0m	-	-
	路体	W<2.5m	-	-
		2.5m≦W<4.0m	-	-
路盤掘削		土砂	-	
		軟岩	-	
掘削	片切 W<5.0	土砂	-	-
		軟岩	-	-
床掘		土砂	-	2.0
		軟岩	-	-
埋戻	1.0m≦W<4.0m	流用土	-	-
	W<1.0m	流用土	-	-
モルタル吹付工			-	
アスファルト取壊し			2.3	
コンクリート取壊し			-	0.4
舗装工		表層工	2.94	
		基層工	2.94	
		上層路盤	0.64	
		下層路盤	0.62	

切削オーバーレイ工	平均切削厚	-
	平均As厚	-

NO.5

GH=16.893
FH=16.963

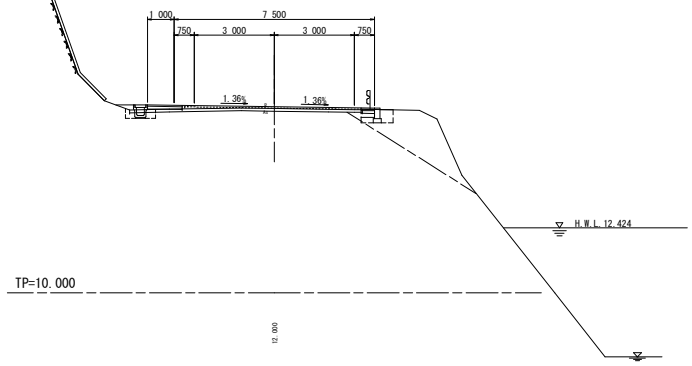

実施設計図面

工事名	R２徳土　徳島上那賀線　小・田浦道路改良工事（１）		
路線名等	主要地方道徳島上那賀線		
工事箇所	小松島市田浦町前山（第１分割）		
図面名	横断図		
縮尺	1:100	図面番号	4/6
会社名			
事業者名	徳島県県土整備部東部県土整備局<徳島>		

張出し式車道一般図

平　面　図 S=1:100

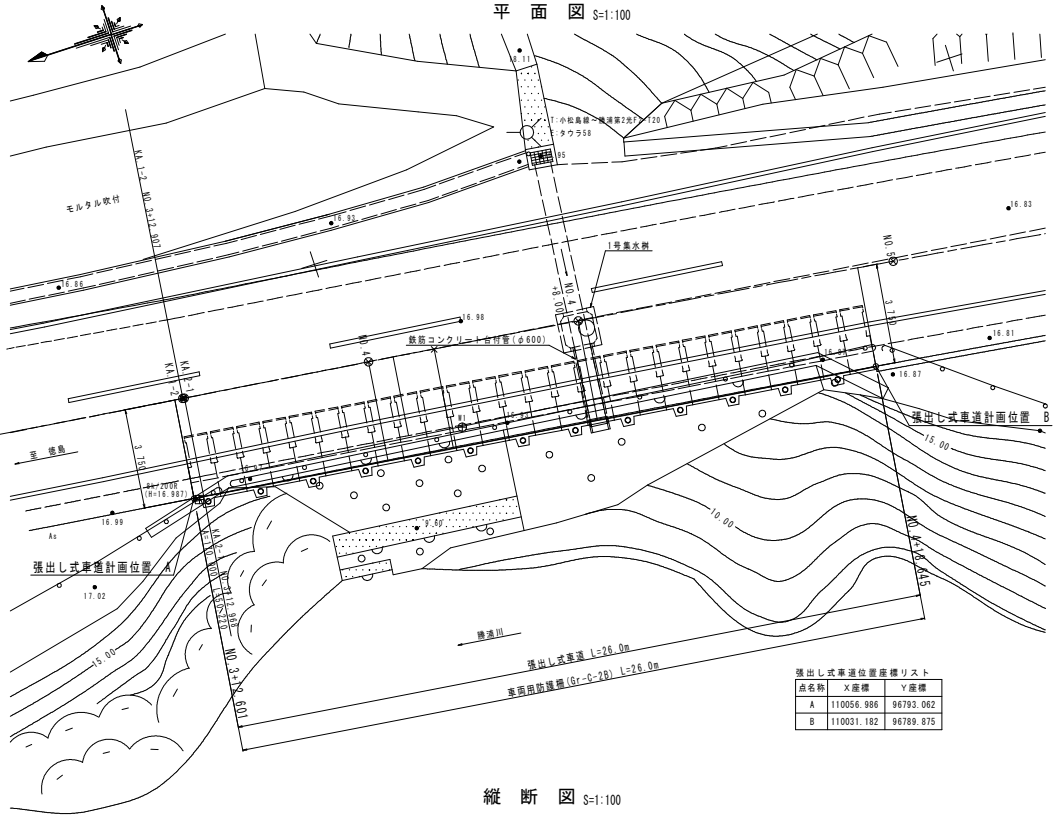

張出し式車道位置座標リスト

点名称	X座標	Y座標
A	110056.986	96793.062
B	110031.182	96789.875

標準横断図 S=1:50

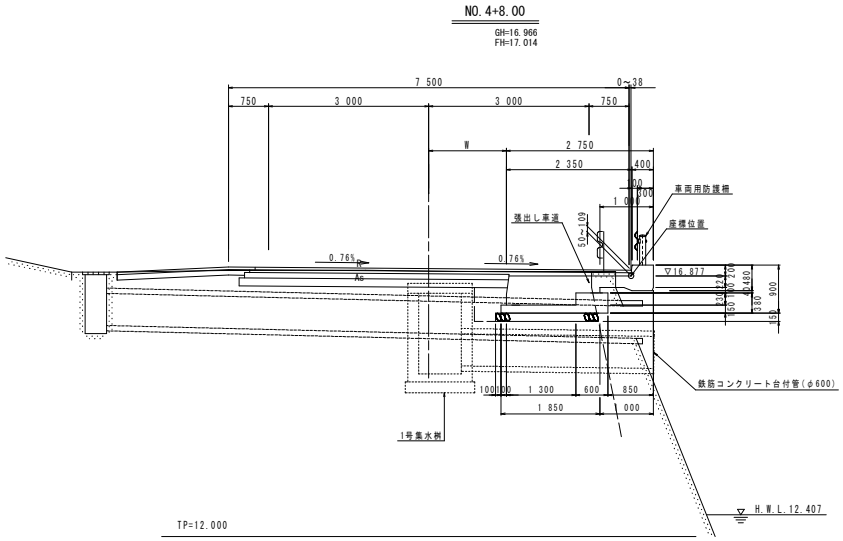

縦　断　図 S=1:100

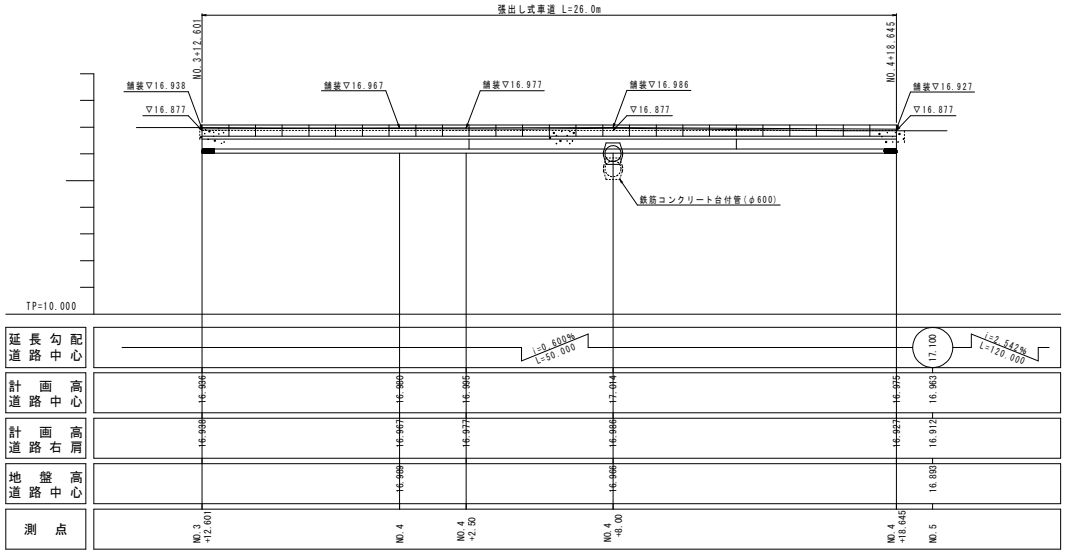

標準断面図 S=1:20

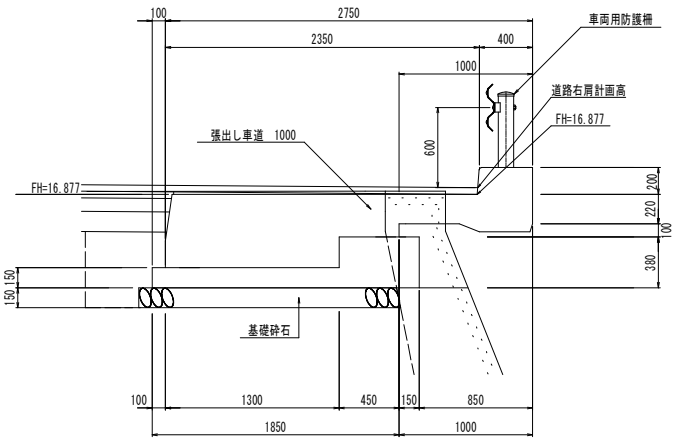

実施設計図面

工事名	R２徳土　徳島上那賀線　小・田浦道路改良工事（１）		
路線名等	主要地方道徳島上那賀線		
工事箇所	小松島市田浦町前山（第１分割）		
図面名	張出し式車道一般図		
縮尺	図示	図面番号	5/6
会社名			
事業者名	徳島県県土整備部東部県土整備局<徳島>		

排水工構造図

横断排水工
(NO.4+8.00)

横　断　図 S=1:50

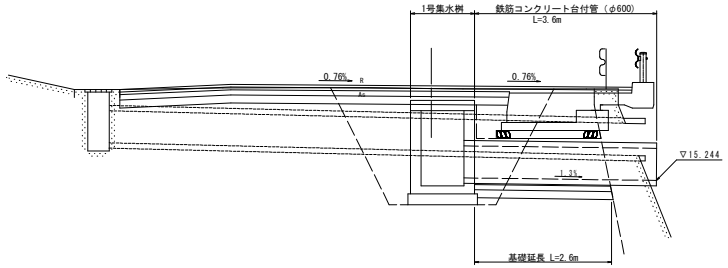

1号集水桝 S=1:25

平　面　図

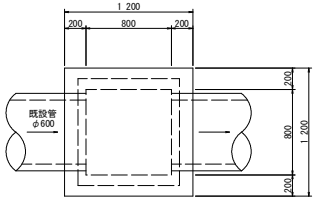

蓋　版

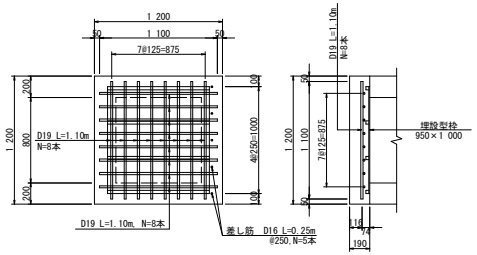

断　面　図

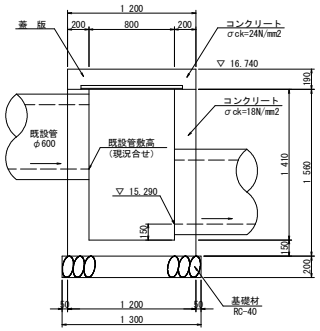

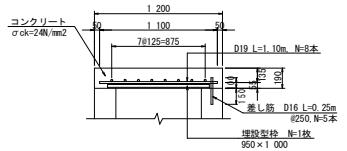

1号集水桝　　1.0基当たり

	名称	規格	単位	数量
桝部	コンクリート	σck≧18N/mm2	m3	1.14
	型枠	一般	m2	12.48
	基礎材	RC-40, t=200	m2	1.69
蓋部	コンクリート	σck≧24N/mm2	m3	0.27
	型枠	一般	m2	0.91
	埋設型枠	950×1 000	枚	1.0
	鉄筋	D19 (SD345)	kg	39.6
	差し筋	D16 (SD345)	kg	2.0

鉄筋コンクリート台付管（φ600） S=1:20

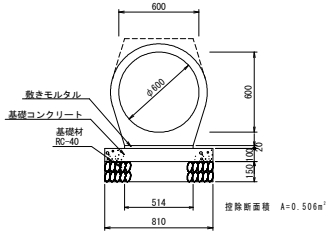

鉄筋コンクリート台付管（φ600）　　10.0m当たり

名称	規格	単位	数量
鉄筋コンクリート台付管	φ600	本	5.0
敷モルタル	配合比 1:3	m3	0.10
基礎コンクリート	σck≧18N/mm2	m3	0.81
同型枠	均しコンクリート	m2	2.00
基礎材	RC-40 t=150	m2	8.10

注)集水桝位置は既設管渠に合わせること。

既設集水桝蓋工
(NO.12+10.0)

平　面　図 S=1:100

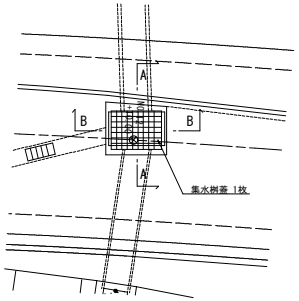

桝蓋詳細図　S=1:25

平　面　図

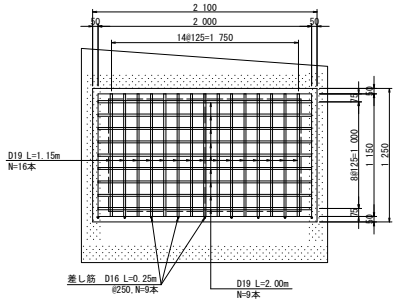

A － A

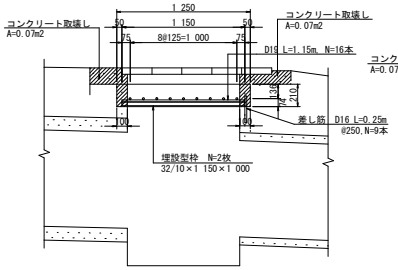

B － B

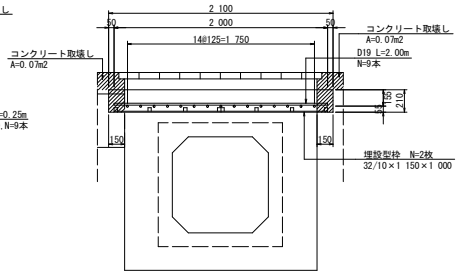

既設集水桝蓋工　　1.0基当たり

名称	規格	単位	数量
コンクリート	σck≧24N/mm2	m3	0.55
型枠	小型	m2	1.41
埋設型枠	32/10×1 150×1 000	枚	2.0
鉄筋	D19 (SD345)	kg	81.9
差し筋	D16 (SD345)	kg	3.5

実施設計図面

工事名	R２徳土　徳島上那賀線　小・田浦道路改良工事（１）		
路線名等	主要地方道徳島上那賀線		
工事箇所	小松島市田浦町前山（第１分割）		
図面名	排水工構造図		
縮尺	図示	図面番号	6/6
会社名			
事業者名	徳島県県土整備部東部県土整備局<徳島>		